

PLANTA BAIXA

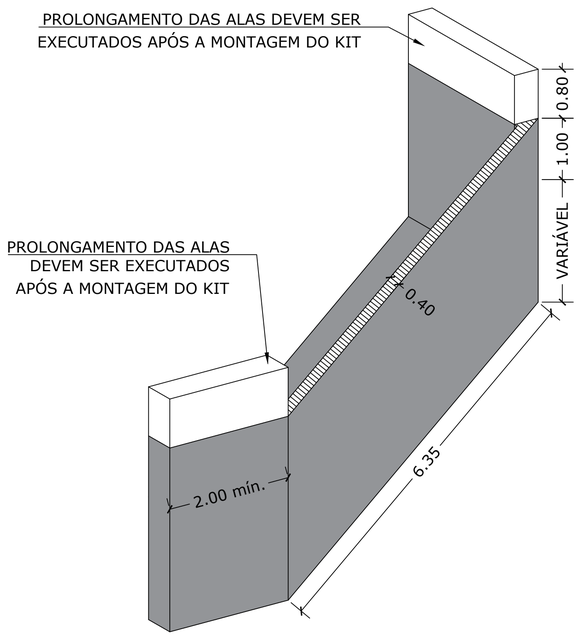

VISTA EM PERSPECTIVA
CABECEIRA ESQUERDA

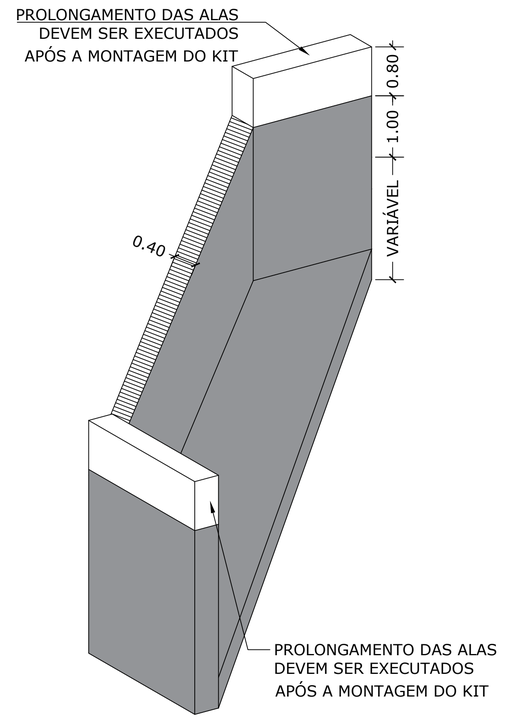

VISTA EM PERSPECTIVA
CABECEIRA DIREITA

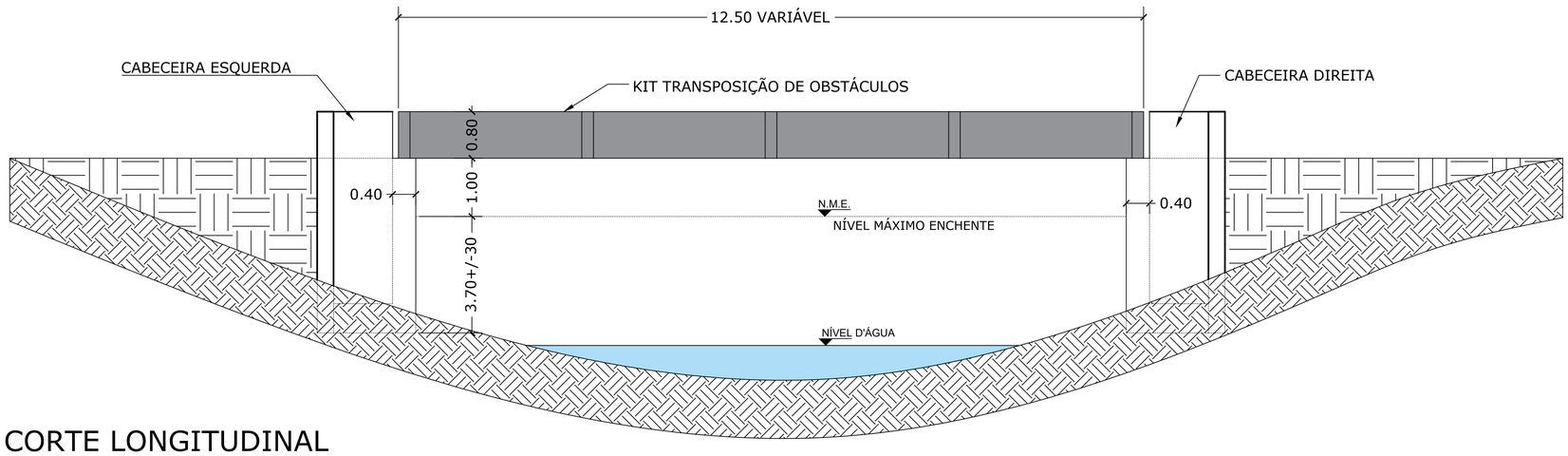

CORTE LONGITUDINAL

MUNICÍPIO DE SANTIAGO DO SUL
CNPJ: 01.612.781/0001-58
End: Rua Ângelo Toazza, 600 - Centro - Santiago do Sul - SC CEP: 89854-000
Email: engenharia@santiagodosul.sc.gov.br Fone: (49) 3345-3000

PREFEITO MUNICIPAL:
Alacir Durante
CPF:054.815.889-43

RESPONSÁVEL TÉCNICO:
LEONARDO PEREIRA DOS SANTOS
BERLANDA:08804391901
Dados: 2026.06.03 14:06:46 -03'00'
LEONARDO BERLANDA
Engenheiro Civil - CREA/SC 170174-8

PROJETO
EXECUÇÃO DE CABECEIRAS EM CONCRETO ARMADO

CONTEÚDO
ANTEPROJETO - PROJETO ARQUITETÔNICO
PLANTA BAIXA CABECEIRAS DO KIT DE TRANSPOSIÇÃO DE OBSTÁCULOS
CORTE LONGITUDINAL
VISTA EM PERSPECTIVA CABECEIRA DIREITA
VISTA EM PERSPECTIVA CABECEIRA ESQUERDA

ENDEREÇO DA OBRA
DIVERSOS PONTOS EM CURSOS D'ÁGUA NO PERÍMETRO DO MUNICÍPIO, SANTIAGO DO SUL - SC, 89854-000

PRANCHA 1/1

ESCALA	DATA	ÁREA TOTAL	DESENHO	ARQUIVO
Indicada	MAR/2026	VAR m²		