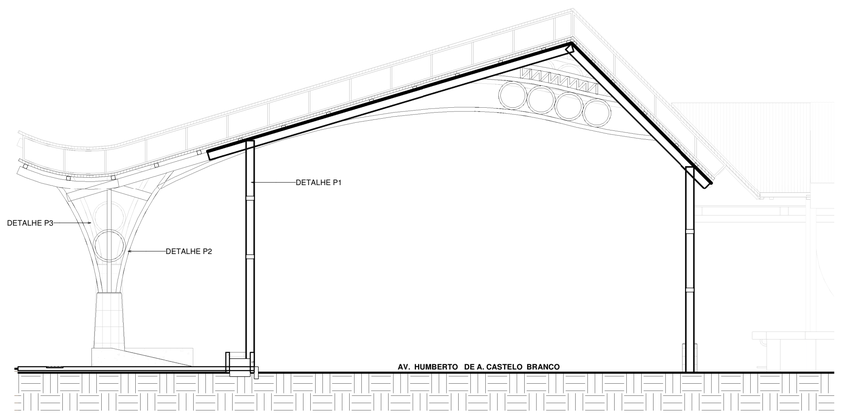

27 Detalhes estruturas metálicas
ESCALA 1 : 75

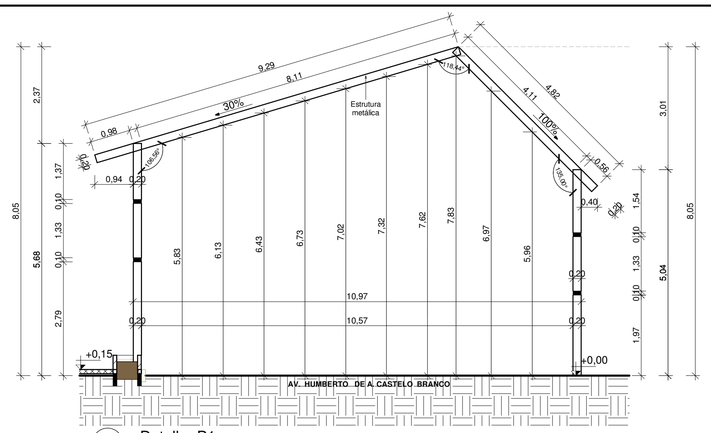

28 Detalhe P1
ESCALA 1 : 75

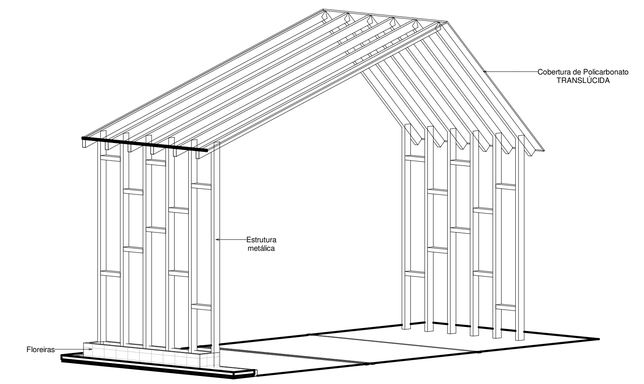

29 Perspectiva - Cobertura parte 1
ESCALA

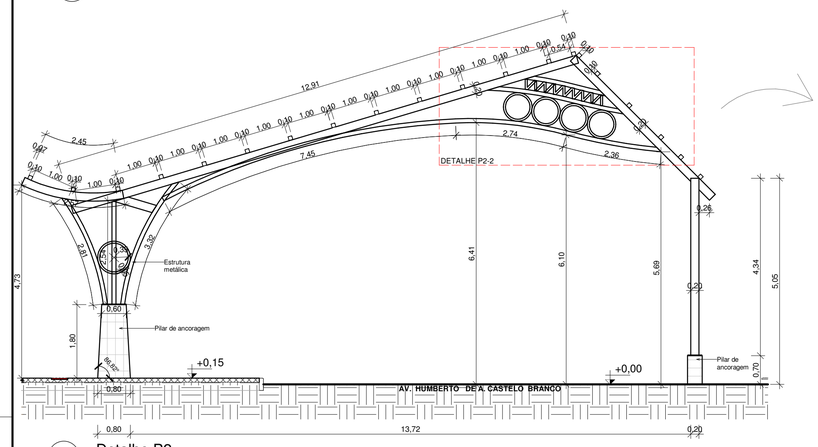

30 Detalhe P2
ESCALA 1 : 75

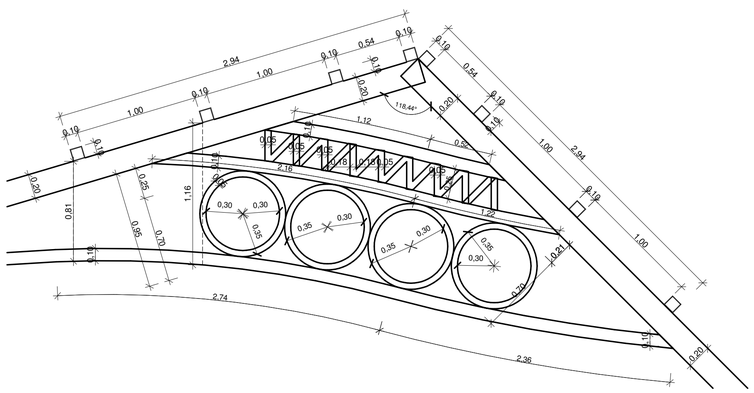

31 Detalhe P2-2
ESCALA 1 : 25

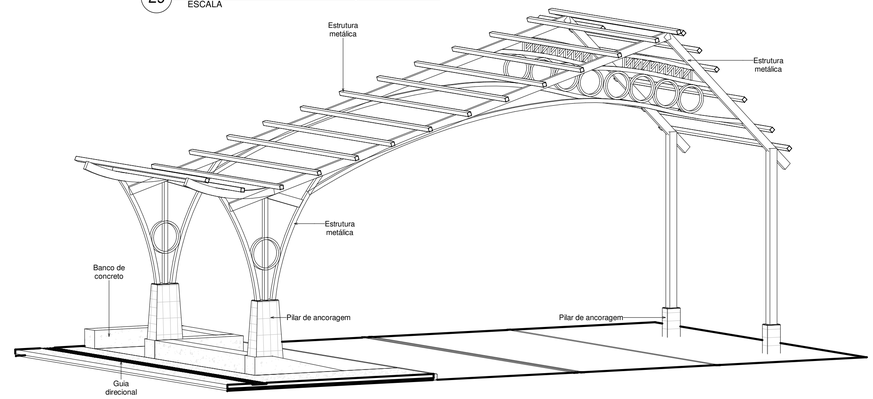

32 Perspectiva - Cobertura parte 2
ESCALA

DETALHE DOS PILARES E COBERTURA DA PARTE 2 E PARTE 4, QUE POSSUEM O MESMA ALTURA E TAMANHO DOS PILARES

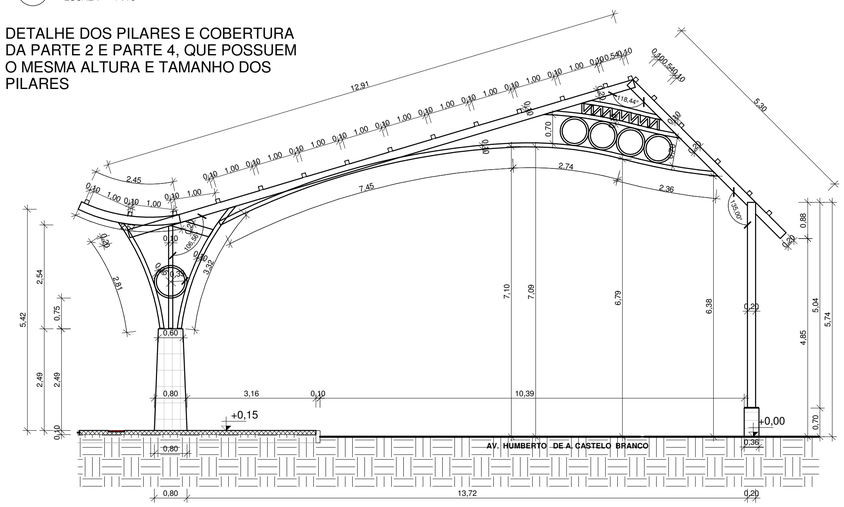

33 Detalhe P3
ESCALA 1 : 75

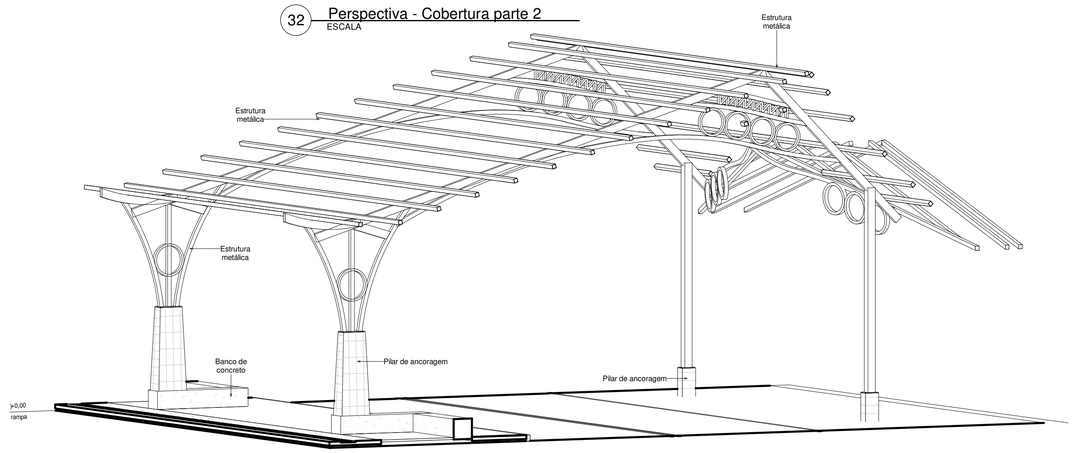

34 Perspectiva - Cobertura parte 3
ESCALA

Observação: Elementos estruturais presentes no projeto arquitetônico são apenas para fins representativos. Consultar projeto estrutural.

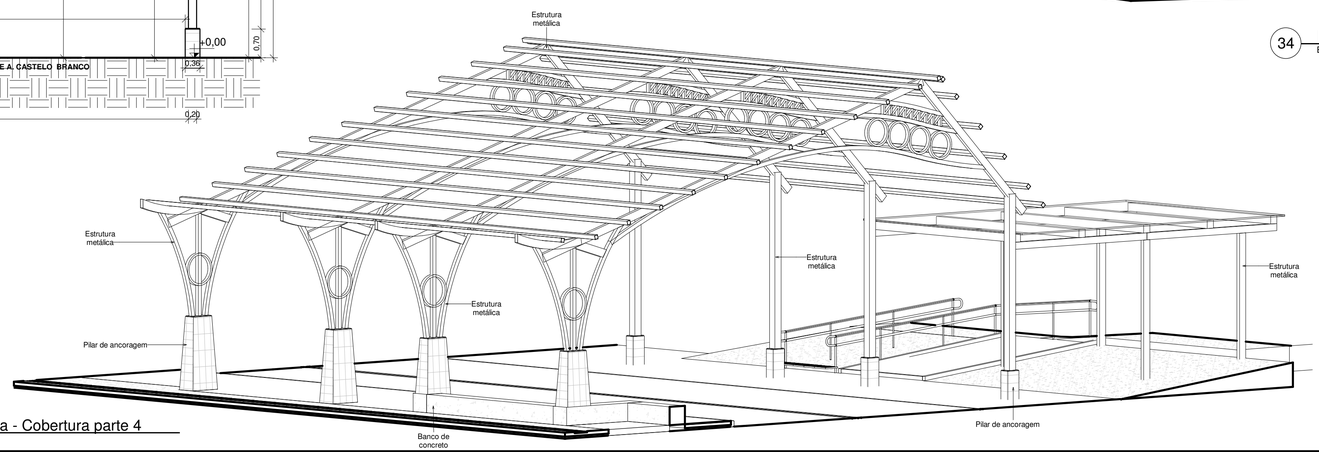

35 Perspectiva - Cobertura parte 4
ESCALA

AMOSC
ASSOCIAÇÃO DOS MUNICÍPIOS DO OESTE DE SANTA CATARINA

MUNICIPIO DE SANTIAGO DO SUL

DESCRIÇÃO: PROJETO DE IMPLANTAÇÃO DE RUA COBERTA			ESCALA: Como indicado
ENDEREÇO DA OBRA: AV. HUMBERTO DE A. CASTELO BRANCO			DATA: 21/08/2025
CONTEÚDO: Detalhes estruturas metálicas		Nº DO PROJETO: 5367	ÁREA: 758,35 m²
RESPONSÁVEL TÉCNICO PELO PROJETO: Juvieli Longo, Arquiteta e Urbanista, CAU/SC A194125-9	gov.br Documento assinado digitalmente JUVIELI LONGO Data: 19/09/2025 09:48:24-0300 Verifique em https://validar.iti.gov.br	PRANCHA: 09 09	DESENHISTA: Juvieli
			ARQUIVO: Rua Coberta Santiago do Sul