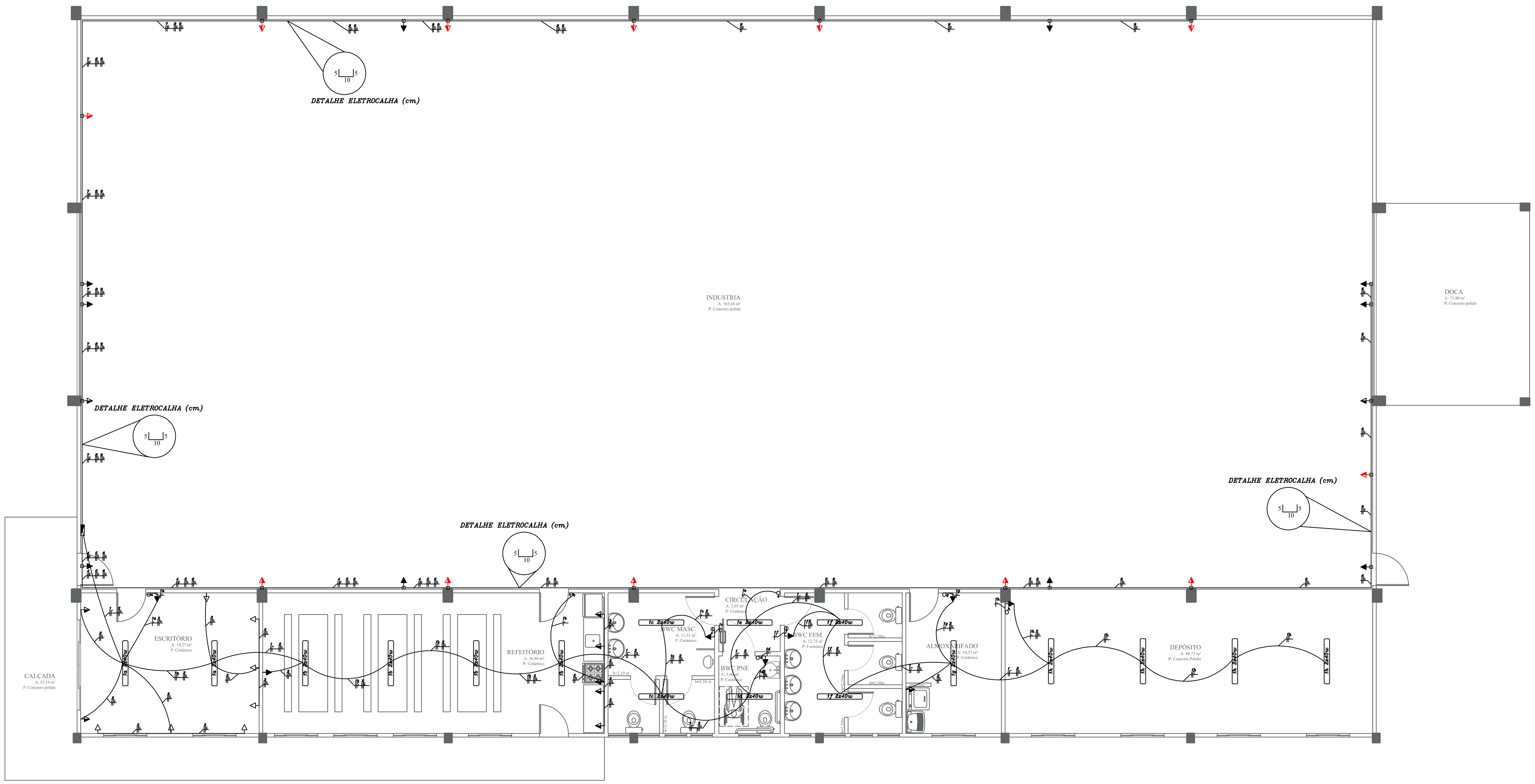

PLANTA BAIXA TÉRREO ELÉTRICO
Escala: 1/75

DIAGRAMA UNIFILAR

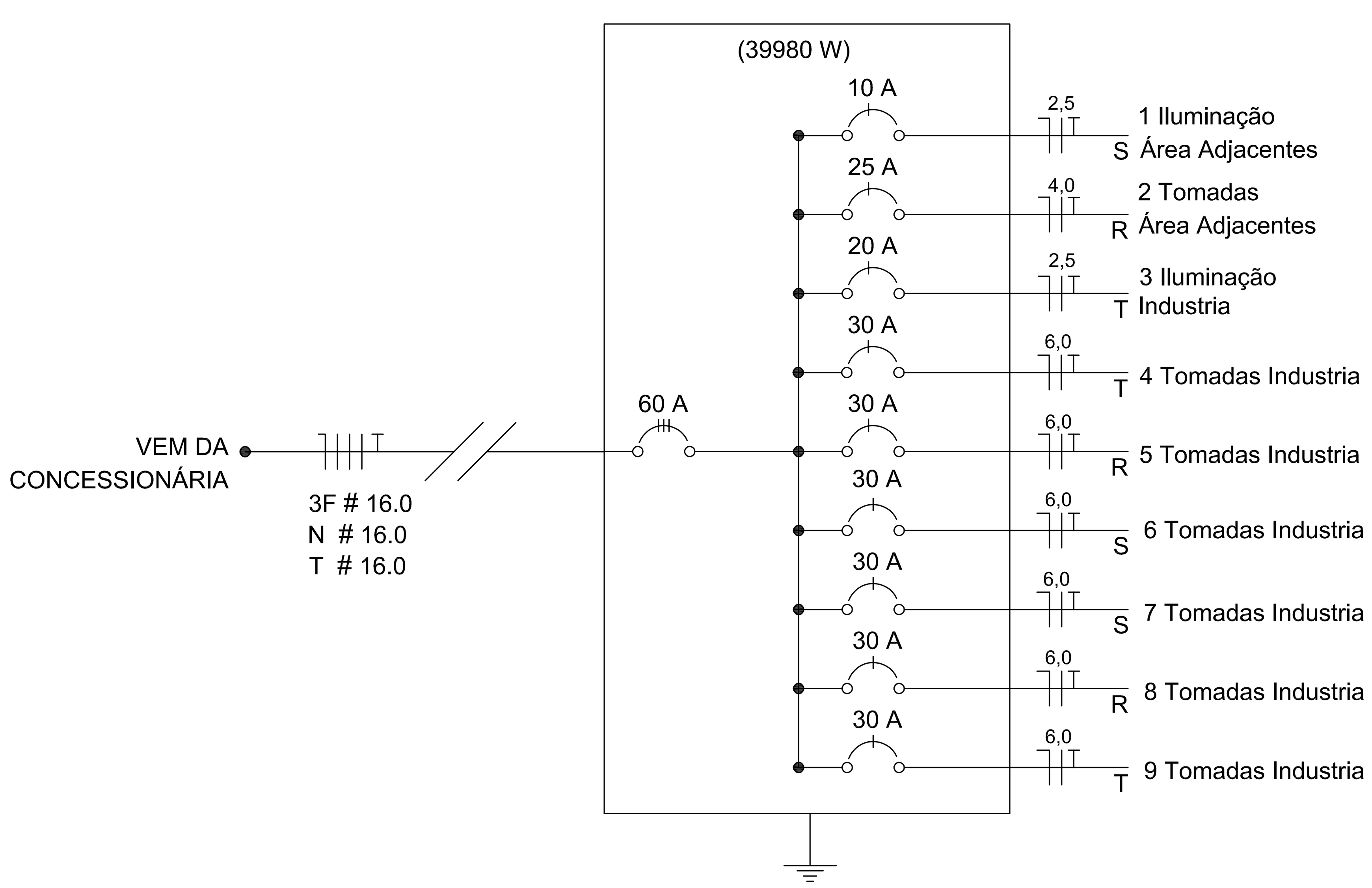

MUNICÍPIO DE SANTIAGO DO SUL
CNPJ: 01.612.781/0001-38
End: Rua Ângelo Toazza, 600 - Centro - Santiago do Sul - SC CEP: 89854-000
Email: engenharia@santiagodosul.sc.gov.br Fone: (49) 3345-3000

PREFEITO MUNICIPAL:
Julcimar Antônio Lorenzetti
CPF: 950.918.909-04

RESPONSÁVEL TÉCNICO:
Vinicius Piaia Sabadin
Engenheiro Civil - CREA/SC 171967-5

PROJETO
PROJETO PAVILHÃO INDUSTRIAL

CONTEÚDO
▶ PLANTA BAIXA ELÉTRICO

ENDEREÇO DA OBRA
Rua Rosa Maria Cardoso - Novo Bairro - Santiago do Sul - SC

ESCALA	DATA	ÁREA TOTAL	DESENHO	ARQUIVO	PRANCHA
Indicada	Julho/2022	743,80 m²	Vinicius	01.21 PMSS PAVILHÃO INDUSTRIAL.dwg	2/3